ピタッとアームを
カウンター上部など水平面に取り付ける為の金具

取付先の素材や周辺の状況を踏まえてご提案させていただく物ですので、
状況に合わせた補足説明や本紙とは異なる案内をさせて頂くこともございます。

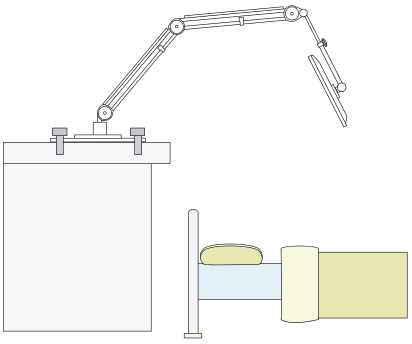

アームの取付が可能な取付先の必要な強度・材質について

■支える重量・負担について

カウンターなどへアーム式液晶テレビを取り付けた際の負担は、
[テレビ質量：1.4kg] ＋ [ピタッとアーム質量：2.3kg]

加えて取付固定の部分より伸びた位置にテレビがきます。
そのため重心が大きくずれる為,梃の力も加わります。
使用時にはアームが動く事もあり、取付部分に大きな負担がかかります。

そのため“１０ｋｇ～１５ｋｇ”の負担に耐える取付先の強度が必要です。

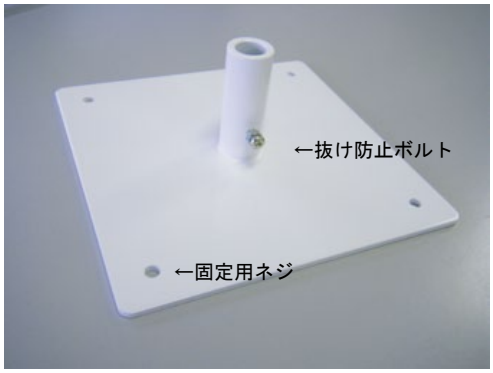

（※カウンターなど取り付け部分）

■カウンターなど取付先の材質など

4点の5.5M×40mmのボルトで4箇所固定します。
厚み30mm以上のムクの板が必要です。ムクの板のような強度が無い場合は
下からも鉄板で挟むなど補強対策が必要もしくは取付不可となります。

取付金具の取り付け方法

■抜け防止ボルト

テレビの取付の反対側にこのボルトが向く様に固定。

■取付金具を固定する

固定方法は取付先に準じた固定用ネジを使用します。
貫通して取り付ける場合はボルトナットも使用

側面

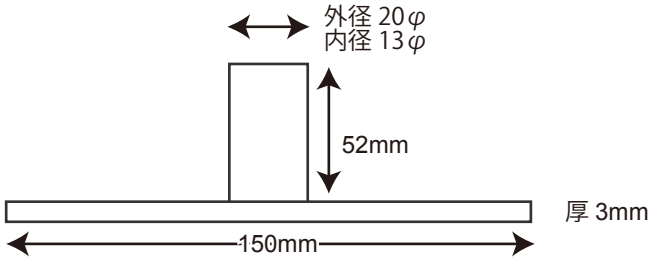

上面

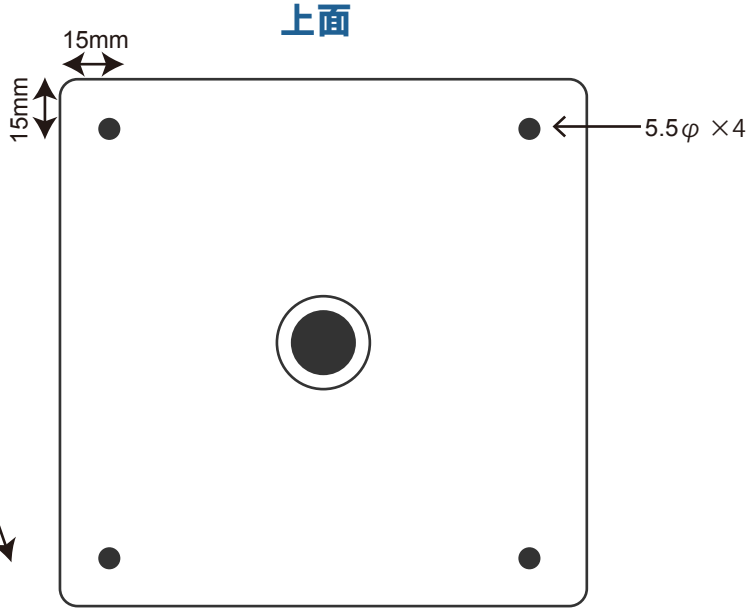

斜（写真）

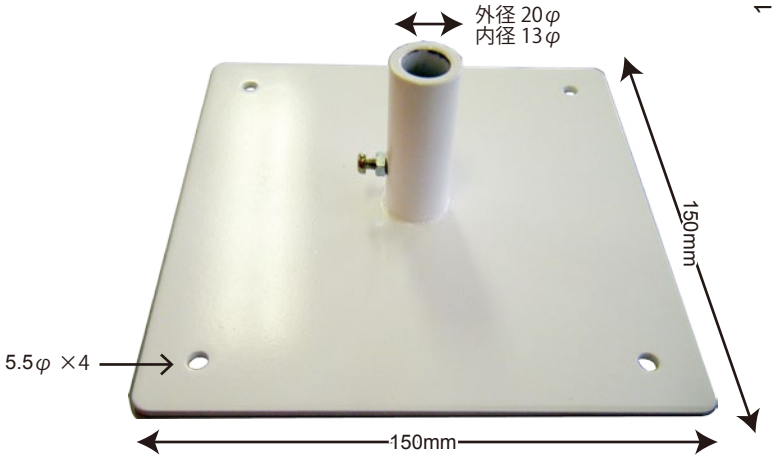

材質：鉄板（白色塗装仕上げ）