アーム取付金具　クランプ図面

取付金具写真

天面

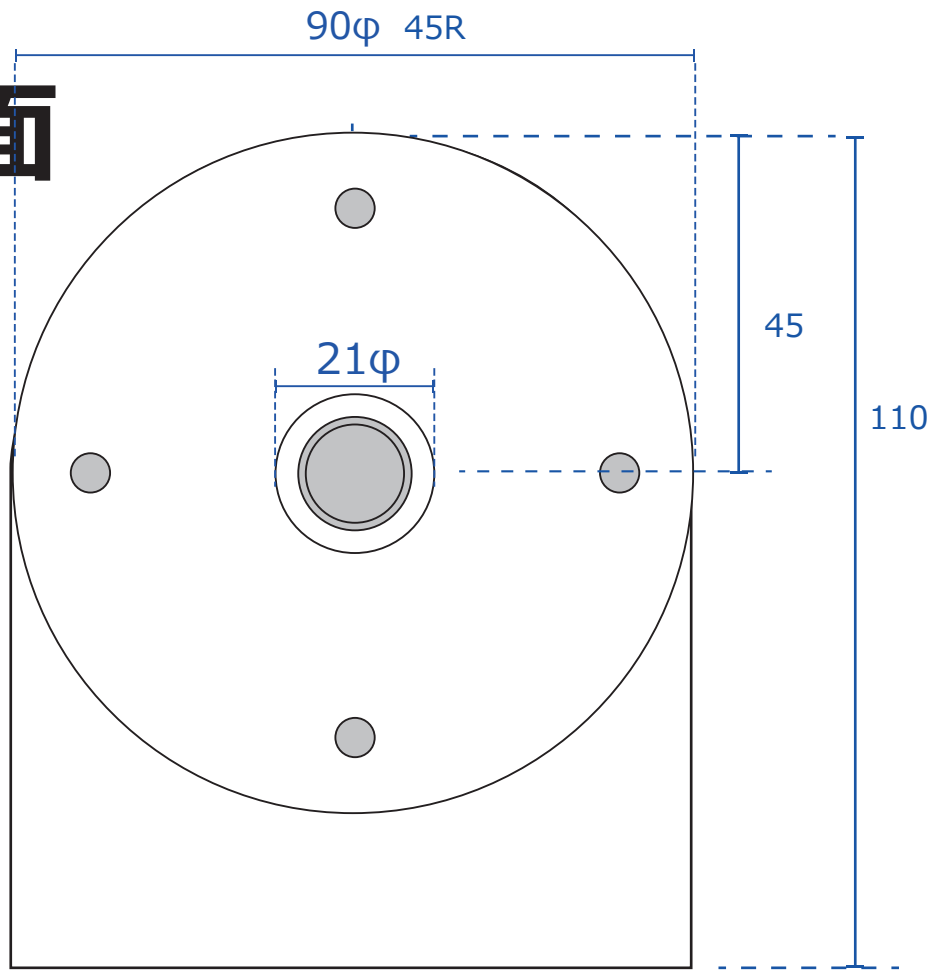

側面

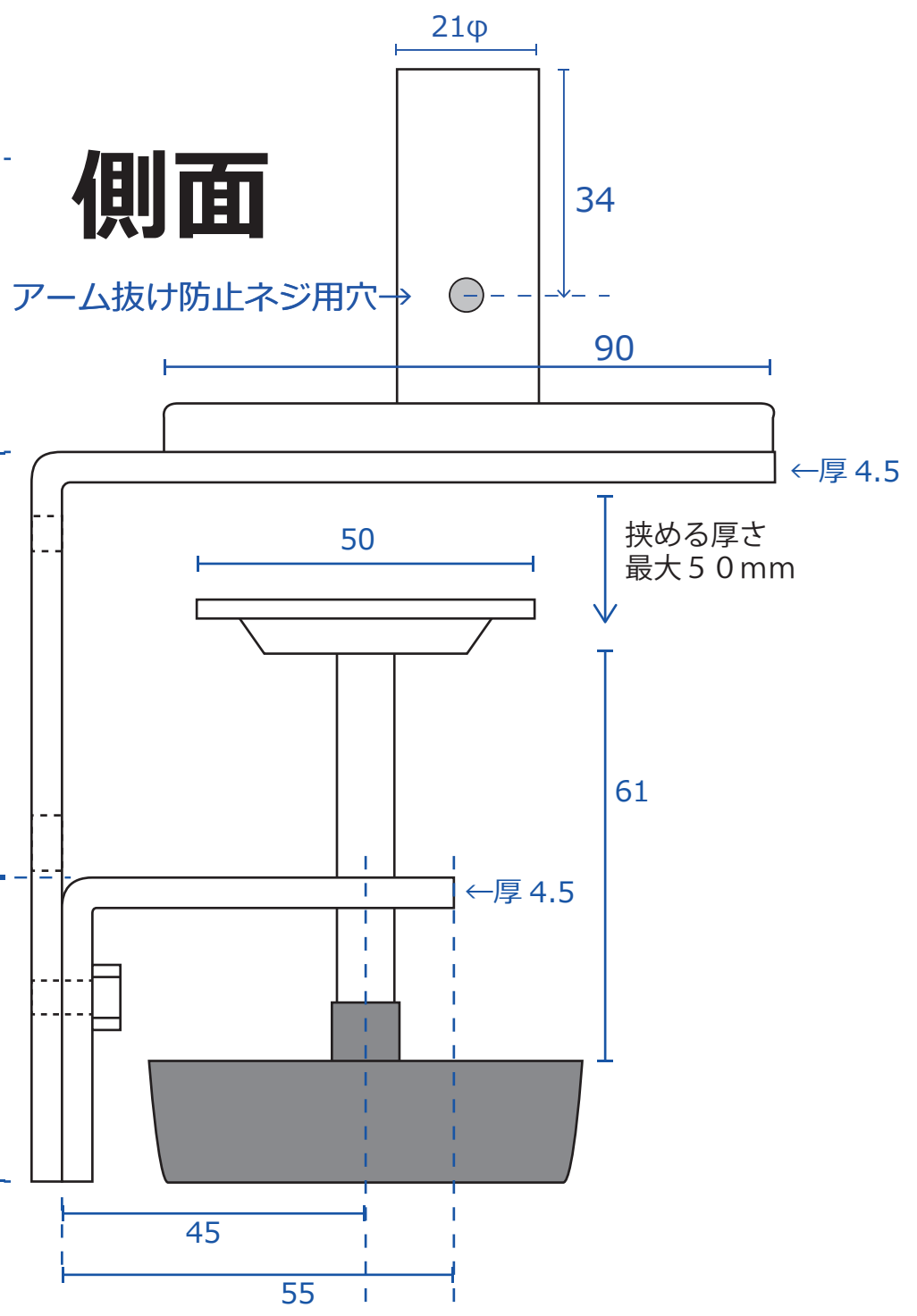
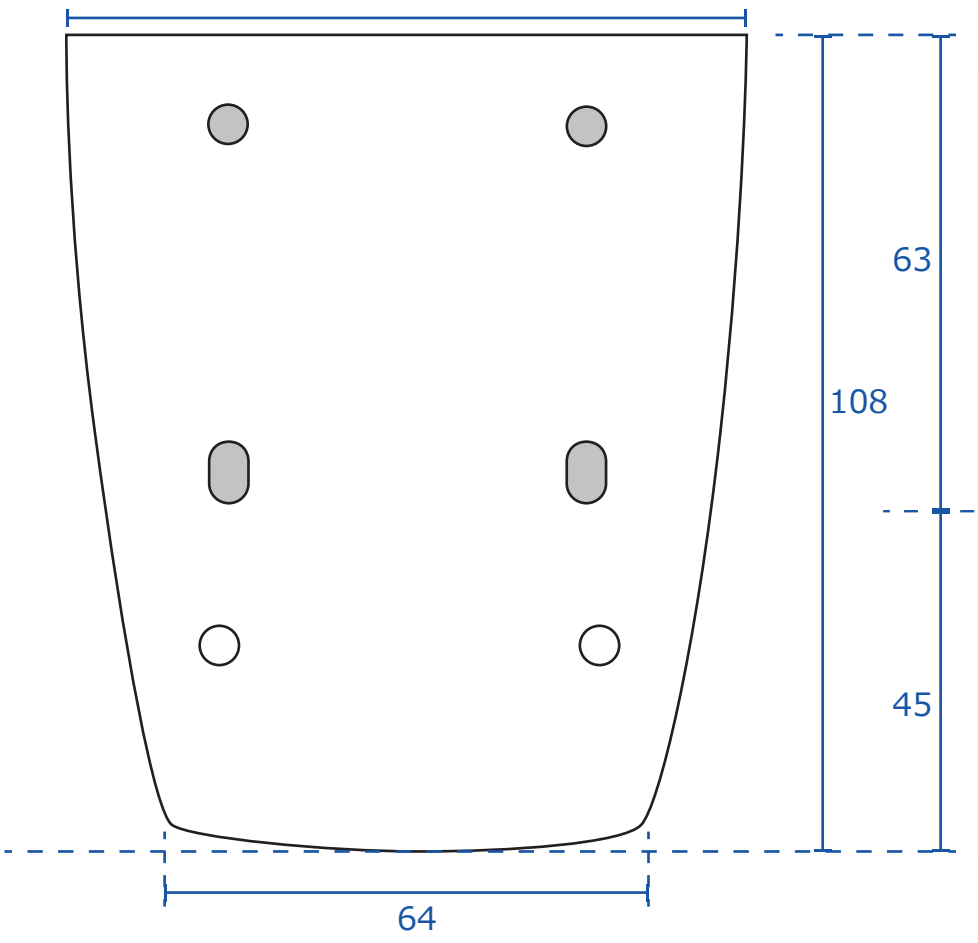
後面