ベッド用テレビスタンド「ブリッジ」

大きなテレビをベッドで楽に観られる

組立完了の写真例

ベッドへ設置例
テレビ正面

写真例のベッド寸法
幅 95× 長 200

ベッドへ設置例
テレビ背面

テレビスタンド部仕様・寸法

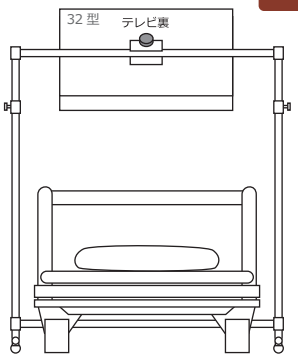

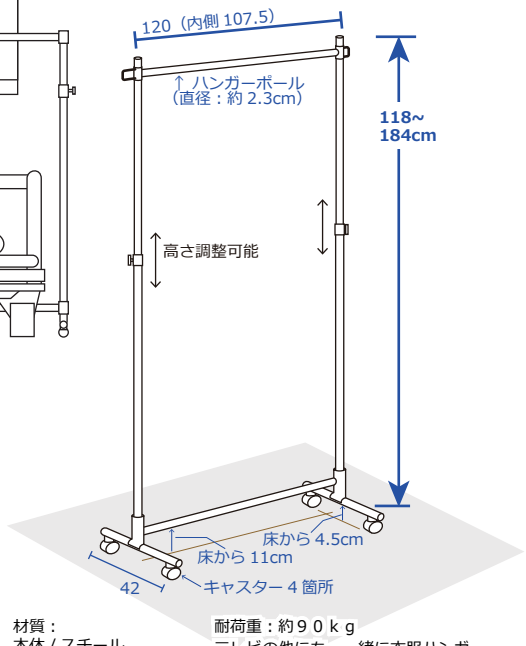

材質：
本体 / スチール
樹脂部 / 塩化ビニル樹脂

耐荷重：約９０ｋｇ
テレビの他にも、一緒に衣服ハンガー、吊り下げ収納・インテリアも取付可能。

「画面サイズに対して見易い距離」「ベッドの形状」「テレビ視聴の好み」など踏まえて任意の位置に設置下さい。　※ベッドはセット内容に含まれません。

各セット　テレビ部仕様・寸法

３２型テレビセット
LG-324AP-BRG

２４型テレビセット
LG-244AP-BRG

１９型テレビセット
LG-191AP-BRG

32 型テレビ仕様（APEX：AP3240BJ）

本体サイズ	外径サイズ：横 73.2× 縦 43.4x 奥 8.1 (※スタンドを使用：横 73.2× 縦 47.4× 奥 19.6)
画面サイズ	画面サイズ：32 型（アスペクト比 16:9） 画素数：1366×768（直下型 LED パネル）
液晶パネル	色域：16.7 百万色（8 ビット）
質量（重量）	約 3.8kg （テレビ部のみ）
電源	AC100V　50/60Hz 消費電力：45W(定格) / 0.1W(待機)
受信放送	三波チューナー内蔵（地上デジタル・BS・CS）
入力端子	・地上デジタルアンテナ入力 ×1 ・BS/CS アンテナ入力 ×1 ・コンポジット AV 入力（赤白黄ピン）× 1 ・HDMI 入力 × 2
出力端子	・光デジタル音声出力 ×1 ・ヘッドホン出力 ×1
その他端子	・録画用 USB（DC5V 500mA）×1 ※市販の USB ハードディスク (もしくは SSD) 用途 ・LAN ×1 ※データ放送や双方向通信用
設置方法	・付属スタンド　※当店販売セットでは使用しない ・テレビ裏取付ネジ穴（VESA 規格 M6 20x10 準拠）

24 型テレビ仕様（APEX：AP2440BJ）

本体サイズ	外径サイズ：横 55.7× 縦 33.4x 奥 7.8 (※スタンドを使用：横 55.7× 縦 36.9× 奥 16.5)
画面サイズ	画面サイズ：23.6 型（アスペクト比 16:9） 画素数：1366×768（直下型 LED パネル）
液晶パネル	色域：16.7 百万色（8 ビット）
質量（重量）	約 2.4kg （テレビ部のみ）
電源	AC100V　50/60Hz 消費電力：33W(定格) / 0.1W(待機)
受信放送	三波チューナー内蔵（地上デジタル・BS・CS）
入力端子	・地上デジタルアンテナ入力 ×1 ・BS/CS アンテナ入力 ×1 ・コンポジット AV 入力（赤白黄ピン）× 1 ・HDMI 入力 × 2
出力端子	・光デジタル音声出力 ×1 ・ヘッドホン出力 ×1
その他端子	・録画用 USB（DC5V 500mA）×1 ※市販の USB ハードディスク (もしくは SSD) 接続用途 ・LAN ×1 ※データ放送や双方向通信用
設置方法	・付属スタンド　※当店販売セットでは使用しない ・テレビ裏取付ネジ穴（VESA 規格 M4 10x10 準拠）

１９型テレビ仕様（APEX：QL-191RZ）

本体サイズ	外径サイズ：横 43.9× 縦 26.8x 奥 7.2 (※スタンドを使用：横 43.9× 縦 30.8× 奥 15.4)
画面サイズ	画面サイズ：18.5 インチ (約 40.8cm×23cm) 解像度：1366×768
液晶パネル	色域：16.7 百万色（6 ビット +HiFRC）
質量（重量）	1.5kg （テレビ部のみ）
電源	AC100V , 50/60Hz , アダプター DC12V 消費電力：25W（定格）／ 1W 以下（待機）
受信放送	ISDB-T　地上デジタル放送
入力端子	・HDMI 入力 × 1　・アンテナ入力（F 型） ・コンポジット AV 入力（赤白黄ピン）× 1 ・5 入力 (音声は AV と兼用 /D1 ～ D5)× 1 ・音声入力（ミニステレオ）× 1
出力端子	・光デジタル音声出力 ×1 ・ヘッドホン出力 ×1
その他端子	・録画用 USB（DC5V 500mA）×1 ※市販の USB ハードディスク (もしくは SSD) 用途
設置方法	・付属スタンド　※当店販売セットでは使用しない ・テレビ裏取付ネジ穴（VESA 規格 M4 10x10 準拠）

株式会社ニューライフ
lifegreen.co.jp
〒610-0343　京都府京田辺市大住浜 41　川島ビル
TEL 0774-84-7023　/　FAX 0774-84-7022