アーム式液晶テレビ

スティールタイプ　7インチ型

透析病院に最適！

スティールタイプ
7インチ型セット
[LG-C70BTS]
標準価格　70,800円
（税込み価格）
※アンテナケーブルセットは別売りです。

セット内容

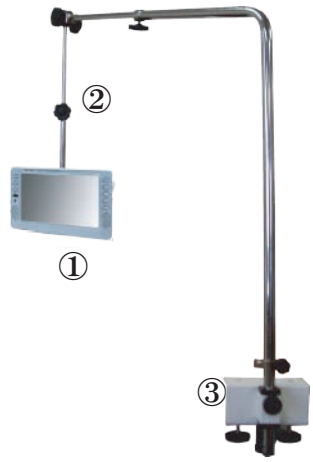

〈LG-C70BTSのセット内容〉

1. L-green 高画質7インチLCD TV 〈仕様は別紙を参照〉
2. スティールタイプ
3. 標準クランプ/テーブル クランプ又は派パイプ用

〈アーム取付のイメージ・寸法図〉

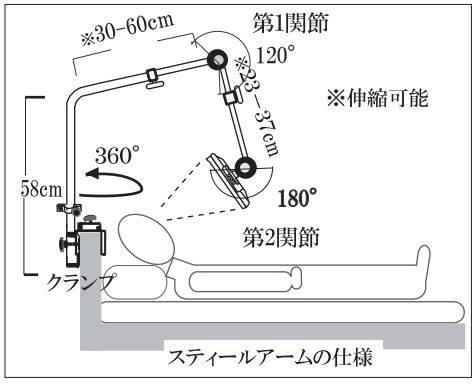

〈アームの仕様〉

材質	スチール鋼管 ABS樹脂
支柱高低	伸縮 88～118 cm（伸縮可）
画面前後位置	伸縮 23～37 cm
〈クランプ〉	
資質	スチール（塗装仕上げ）
取付幅	最大60 mm

テレビは片手でも
自由自在に動かすこと
ができます。
また配線もすっきり
しています。

クランプ式ですので、
ベッドのヘッドパネル
など、どこでも
簡単に取付可能です。
ベッドのタイプにより、
クランプの種類を選びます。

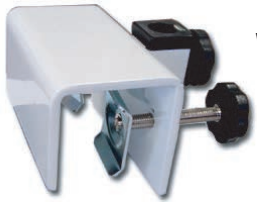

Wクランプ

**Wクランプは縦に取り付ける
ことが出来ます。
平べったいベッドパネルの
表面に取り付けます。**

Sクランプ

**Sクランプは横方向に
取り付けることが出来ます。
横からの取付ができるなら、
このクランプはお勧めです。**

〈透析病院での取付実例〉

有限会社ライフ・グリーン
京都府京田辺市大住浜41
TEL 0774-84-7023
FAX 0774-84-7022
URL: http://www.lifegreen.co.jp
楽天: http://www.rakuten.co.jp/gold/alpha-omega/
email: inquiry@lifegreen.co.jp