電源ケーブルのプラグ形状変換

アームに予め配線されている、「電源延長ケーブル」をそのまま使用するため
「プラグ形状変換」をアダプター側・テレビ側の両側２箇所に取付けます。

・電源側はプラグがＩ型になっているタイプを使用します。
・テレビ側はプラグがＬ型で細いタイプを使用します。

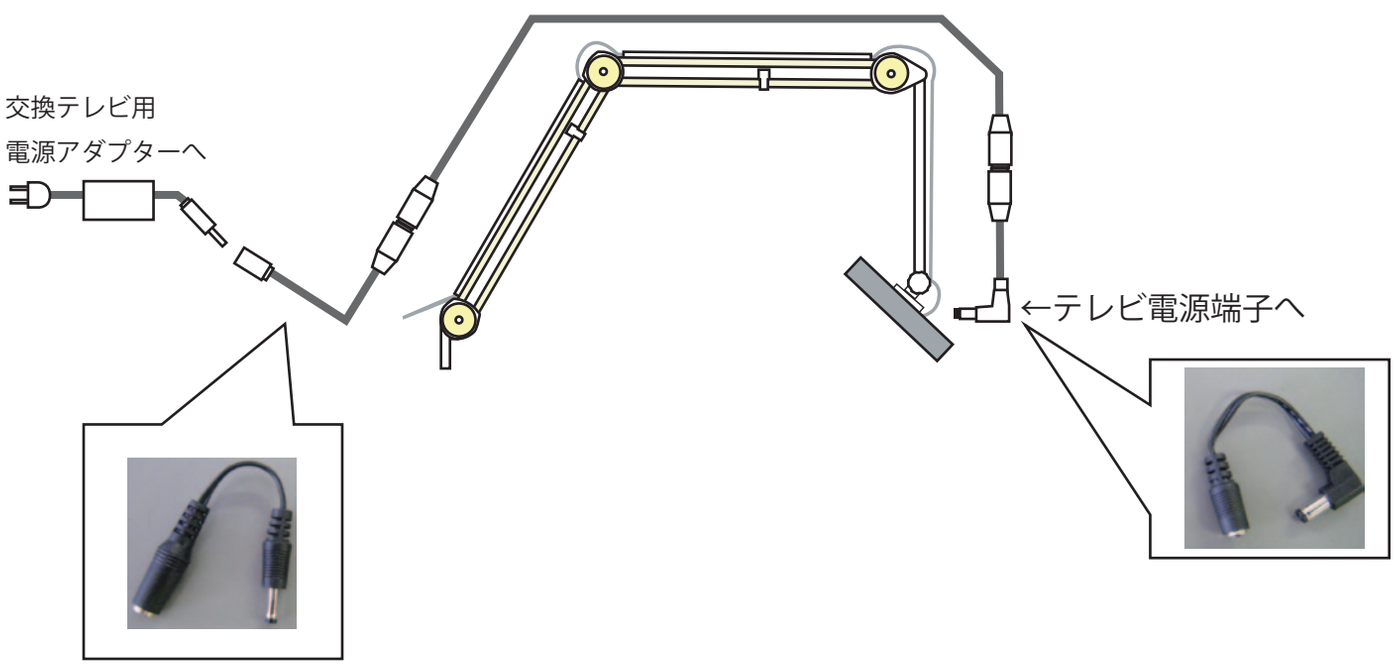

アダプター側「プラグ形状変換」を行わず、
以前のテレビ用アダプターを使用されると、
一見問題なくテレビが動作する場合もありますが、
電圧など仕様が異なりますので相応しくありません。

お手数ですが、必ずアダプター側も「プラグ形状変換」行い、
交換したテレビ用のアダプターをご使用下さい。

株式会社ニューライフ
〒610-0343 京都府京田辺市大住浜41
TEL[0774-84-7023]　FAX[0774-84-7022]
ホームページ[http://www.lifegreen.co.jp/]