放射温度計用取付台

株式会社ニューライフ

各単位mm
t=3mm

正面

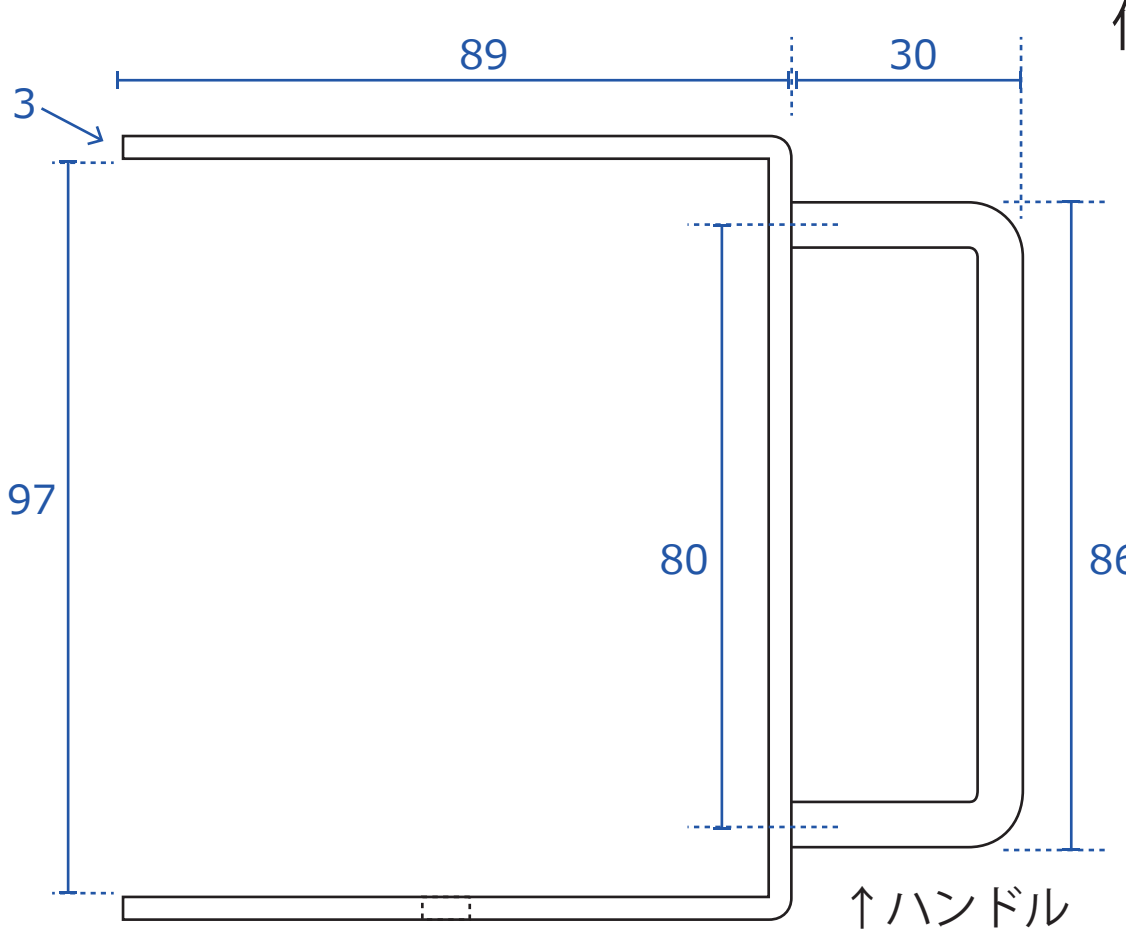

側面（内側）

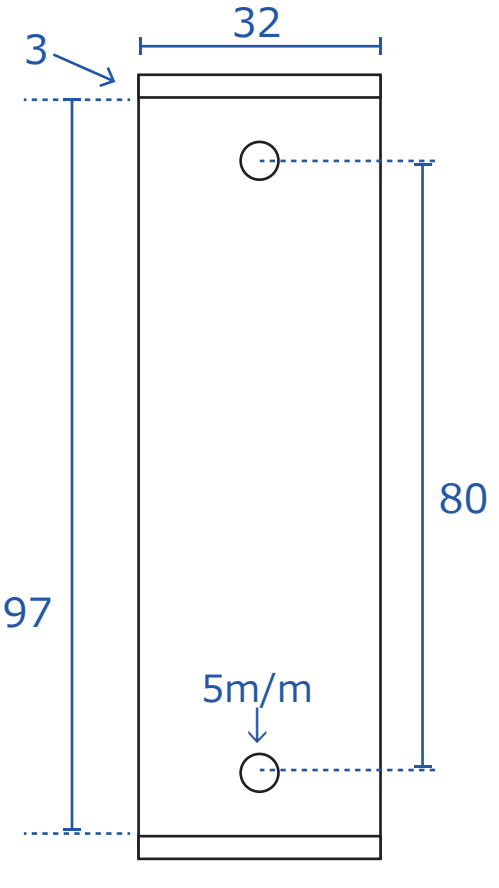

天面

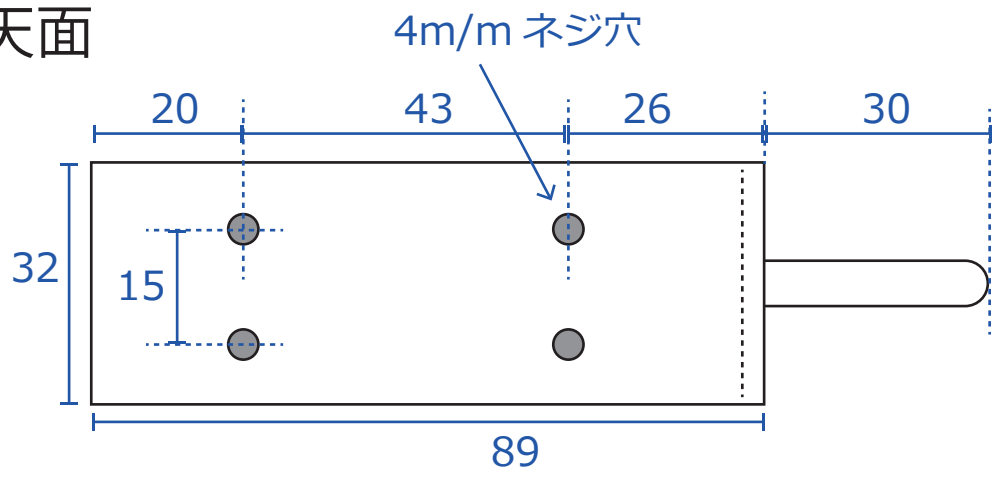

底面

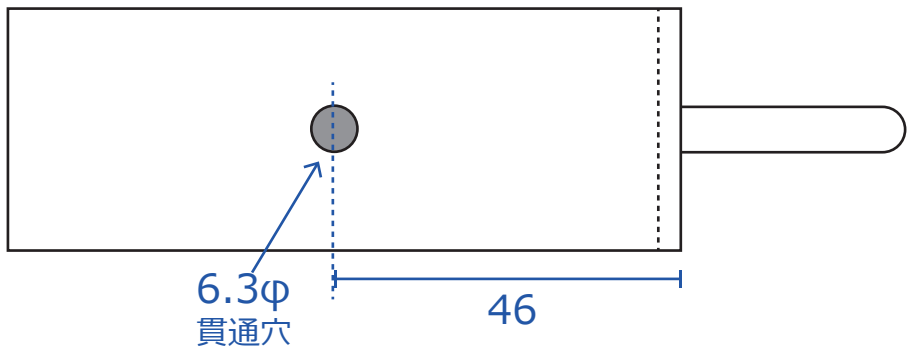

側面（外側）

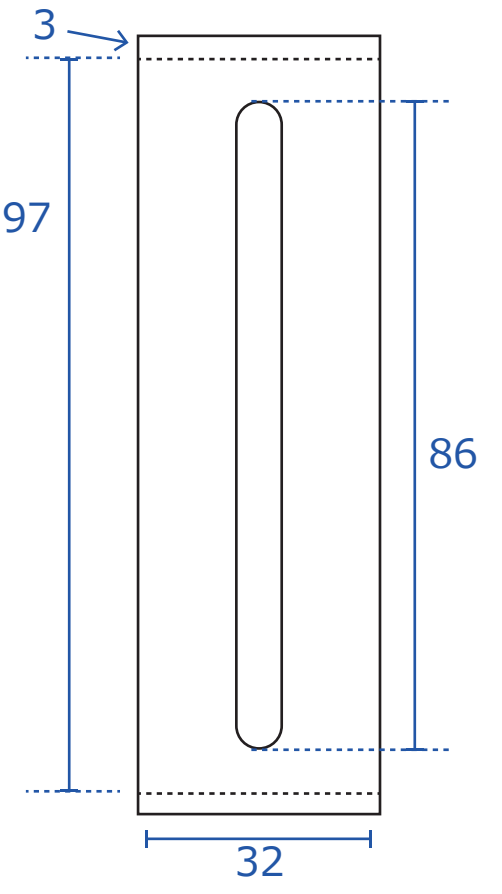

ピタッとアームミニ　放射温度計用取付台「取付けイメージイラスト」
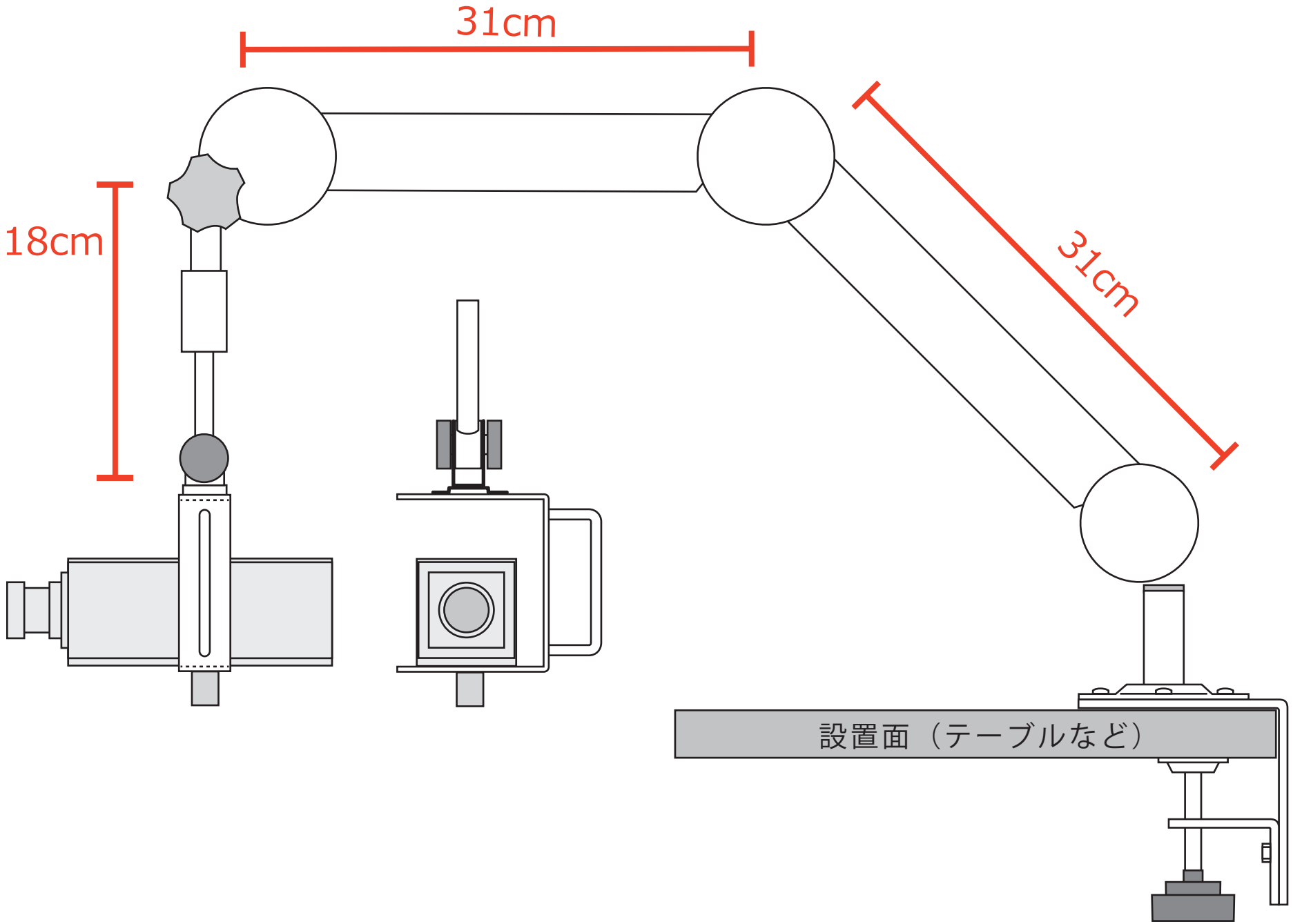
株式会社ニューライフ