13.3 インチテレビ ピタッとアーム
地上・BS・CS デジタル三波対応

ベッドに取付けて、寝た姿勢で楽にテレビ側を見易い位置へ動かせる

LG-1300BS-BTF

スーッと動かし、ピタッと止まる！

13.3インチテレビ

地デジ：ISDB-T　UHF 13ch ～ 62ch
映像入力：コンポジット /VGA/HDMI

BS/CS デジタルにも対応

13 インチは L-green アーム式テレビでは
最大サイズです。デジタル放送の**高画質映像**を
十分お楽しみいただけます。

※利用者の姿勢や設置箇所により**大き過ぎて見辛い場合**があります

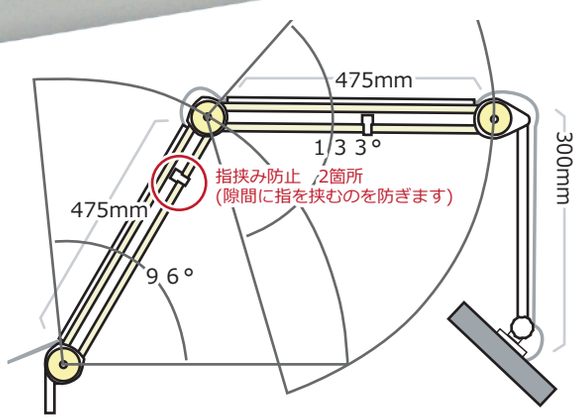

ベッドへ取付方法一例「ホルダー」

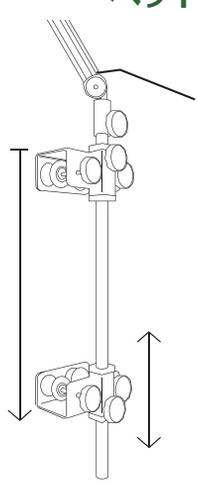

ベッドヘッドへ
上下から挟み込み設置

ベッドに合わせて
ホルダー挟み幅の調節可能
最大６０cm まで

テレビ部仕様	
画面サイズ	13.3W（286.08 横 ×178.8 縦 mm） 1366×768（WXGA）
対応放送	地上デジタル放送 地上アナログ放送 BS・CS デジタル放送
映像入力	コンポジットピンプラグ VGA 端子 / 音声入力 HDMI
消費電力	19W
待機時消費電力	0.2W
テレビ部質量	1.5kg

テレビ側に地デジ用 BS 用に２つアンテナ端子があります。
混合１本のアンテナをそれぞれに分ける「分波器」も付属。

ピタッとアーム部材質	
アーム本体	鉄（焼付け塗装）
コードガイドモール	プラスチック
指挟み防止	プラスチック
アーム部質量	2.3kg

株式会社ニューライフ
有限会社ライフ・グリーン

〒610-0343 京都府京田辺市大住浜41 2F
TEL:0774-84-7023 / FAX:0774-84-7022
MAIL: info@lifegreen.co.jp

商品の詳細・最新情報はホームページでご覧いただけます
http://www.lifegreen.co.jp/