有限会社ライフ・グリーン

12 インチ液晶テレビピタッとアーム　仕様

品名：12インチ液晶テレビピタッとアーム

品番：LG-1200DW-BTF

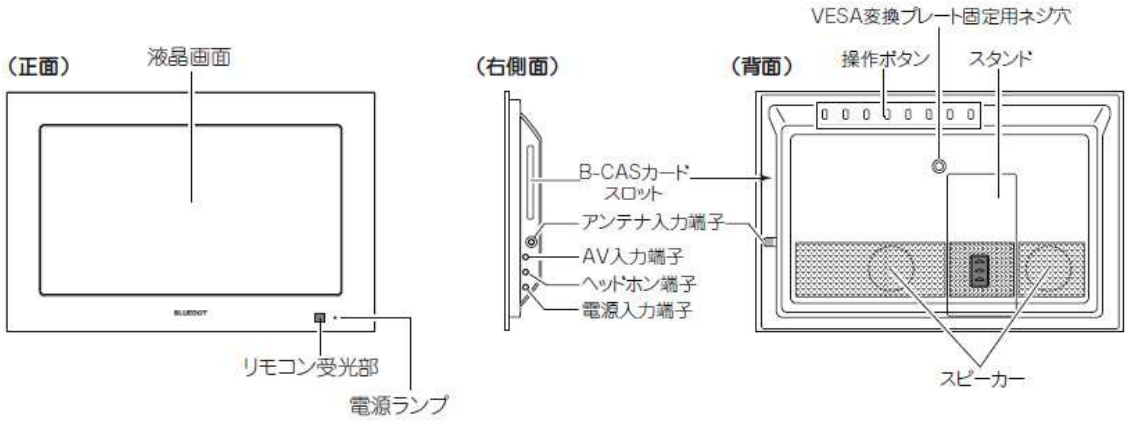

液晶テレビ仕様

液晶モニター	12V 型 LED バックライト採用 （ブルードット株式会社製）
画面画素数	1366×768 画素　ハイビジョン、ワイド XGA
放送方式	UHF：13ch～62ch （ISDB-T 地上波デジタル放送対応）
入出力端子	AV 入力(コンポジット)×1　／　ヘッドホン出力×1 アンテナ入力（F 型、インピーダンス 75Ω）×1 電源入力×1　／　B-CAS スロット×1
音出力	スピーカー1.5W×2　ヘッドホンステレオ
消費電力	最大時：約16W　／　待機時：約 0.56W 通常視聴時：約13W（ブルードット社実測地）
外形寸法/重さ	25．6×14．4×29.4cm　／　約 0.92kg

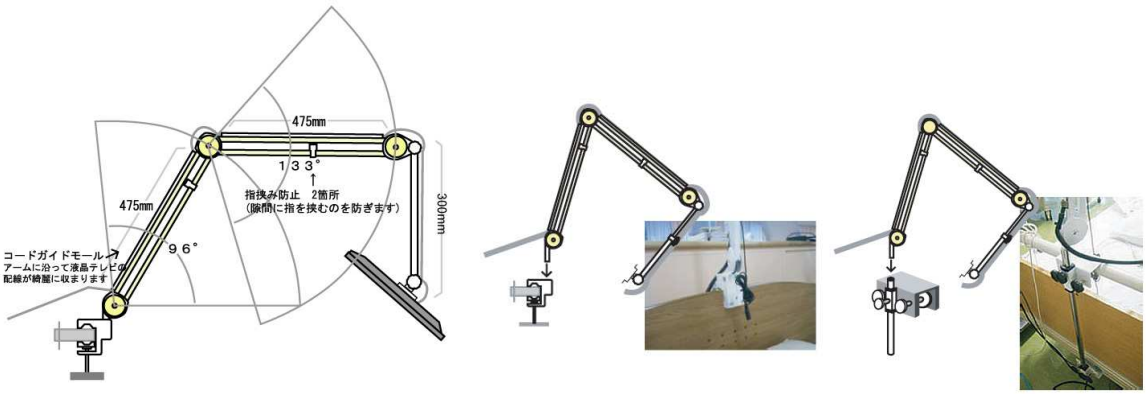

ピタッとアーム仕様

アーム長　／　耐荷重	30＋475＋475＋100＋300 ㎜　全長 1380 ㎜　1.4 kg
関節部可動範囲	関節４箇所　第一関節 96｜第二 133｜第三　140(軸の回転 350°)

左より、「操作範囲・形状図」「クランプ取付例」「ブラケット取付例」

上記例以外にもベッドの取付方法など利用先に合わせてご提案いたします。

有限会社ライフ・グリーン

12 インチ液晶テレビピタッとアーム(地デジ+BS チューナーセット) 仕様

品名：12インチ液晶テレビピタッとアーム(地デジ+BS チューナーセット)

品番：LG-1200-BTF(S)

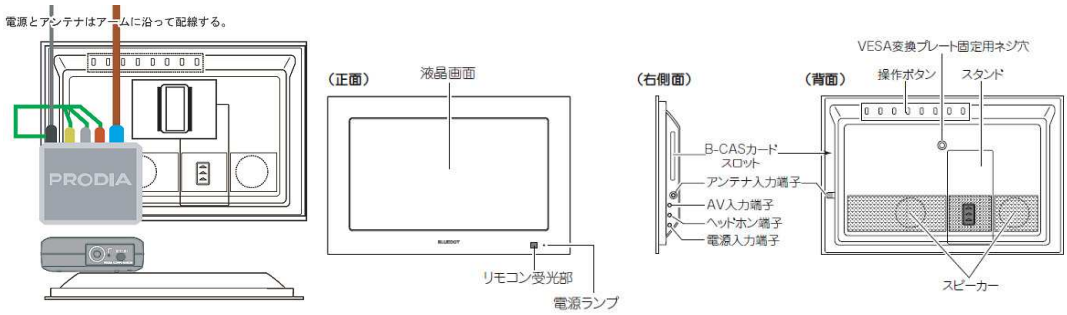

液晶テレビ仕様

液晶モニター	12V 型 LED バックライト採用 （ブルードット株式会社製）
画面画素数	1366×768 画素　ハイビジョン、ワイド XGA
放送方式	UHF：13ch～62ch （ISDB-T 地上波デジタル放送対応）
入出力端子	AV 入力(コンポジット)×1　／　ヘッドホン出力×1 アンテナ入力（F 型、インピーダンス 75Ω）×1 電源入力×1　／　B-CAS スロット×1
音出力	スピーカー1.5W×2　ヘッドホンステレオ
消費電力	最大時：約16W　／　待機時：約 0.56W 通常視聴時：約13W（ブルードット社実測地）
外形寸法/重さ	25．6×14．4×29.4cm　／　約 0.92kg

地デジ BS チューナー

品名/型番	PRODIA（プロディア）地上／BS デジタルチューナー PRD-BT205
外形寸法	幅 117mm×奥 91.3mm×高 38mm※突起部含まず
質量	約 140g
電源	電圧：本体 ：DC5V　AC アダプタ ：AC100V 50/60Hz 消費電力：4.2W （BS アンテナに電源を供給しない場合） 待機電力：1.8W 以下
放送方式	地上デジタル放送方式（日本）衛星デジタル放送方式（日本）
受信チャンネル	地上波（UHF）：13～62ch 地上波（VHF）：1ch～12ch（CATV パススルー対応） CATV：13ch～63ch（CATV パススルー対応） BS1ch～BS23ch（トランスポンダ）

ピタッとアーム仕様

アーム長　／　耐荷重	30＋475＋475＋100＋300 ㎜　全長 1380 ㎜　耐荷重 1.4 kg
関節部可動範囲	関節 4 箇所　第一関節 96｜第二 133｜第三　140(軸の回転 350°　)

左より、「操作範囲・形状図」「クランプ取付例」「ブラケット取付例」

上記例以外にもベッドの取付方法など利用先に合わせてご提案いたします。

有限会社ライフ・グリーン

9インチ液晶テレビピタッとアーム　仕様

品名：9インチ液晶テレビピタッとアーム

品番：LG-900DW-BTF

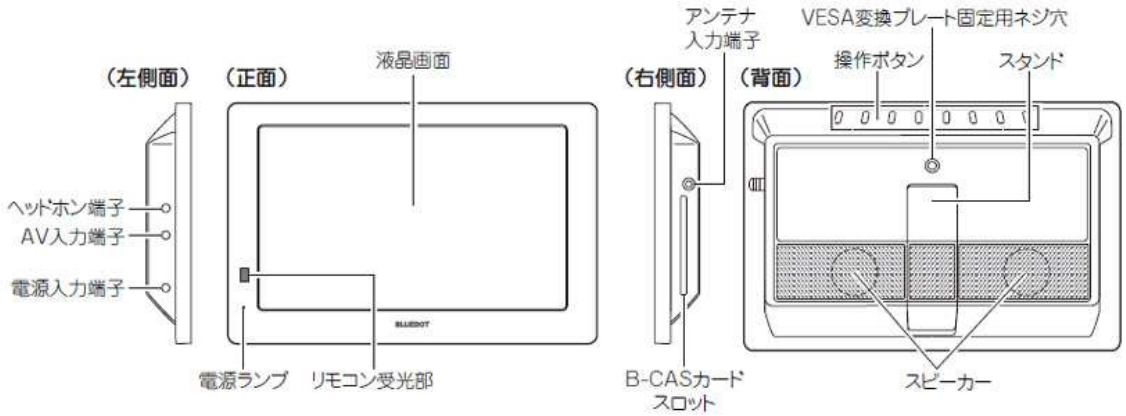

液晶テレビ仕様

液晶モニター	9V 型 LED バックライト採用 （ブルードット株式会社製）
画面画素数	800×480 画素　ワイド VGA
放送方式	UHF：13ch～62ch （ISDB-T 地上波デジタル放送対応）
入出力端子	AV 入力(コンポジット)×1　／　ヘッドホン出力×1 アンテナ入力（F 型、インピーダンス 75Ω）×1 電源入力×1　／　B-CAS スロット×1
音出力	スピーカー1W×2　ヘッドホンステレオ
消費電力	最大時：約15W　／　待機時：約 0.58W 通常視聴時：約10W（ブルードット社実測地）
外形寸法/重さ	19.9×11×22.8cm　／　約 0.53kg

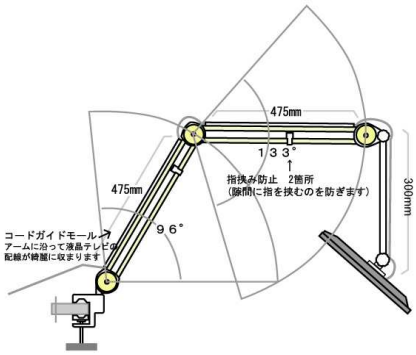

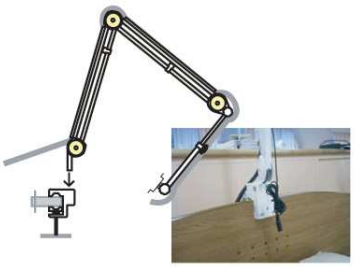

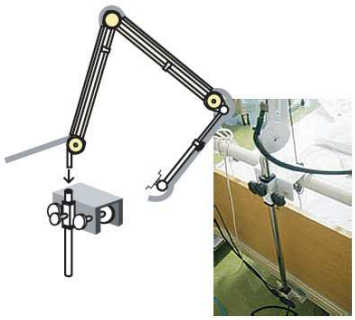

ピタッとアーム仕様

アーム長　／　耐荷重	30＋475＋475＋100＋300 ㎜　全長 1380 ㎜　1.4 kg
関節部可動範囲	関節 4 箇所　第一関節 96｜第二 133｜第三　140(軸の回転 350°)

左より、「操作範囲・形状図」「クランプ取付例」「ブラケット取付例」

上記例以外にもベッドの取付方法など利用先に合わせてご提案いたします。